Bewegungsmelder

IS 130-2

anthrazit
EAN 4007841 035761
Art.-Nr. 035761
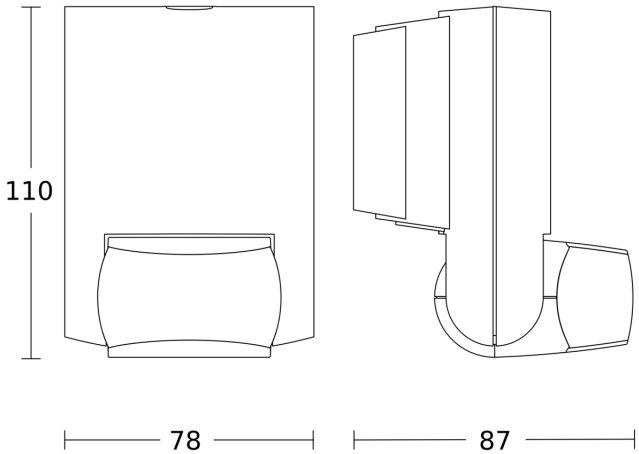
Maßzeichnung